vanEsch

www.van-esch.com

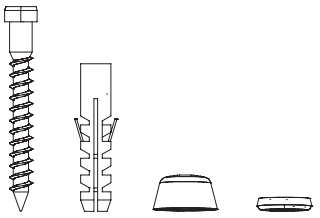

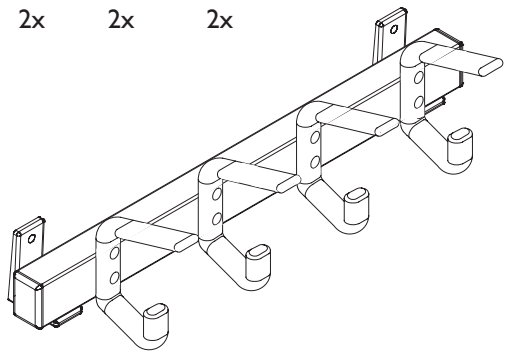

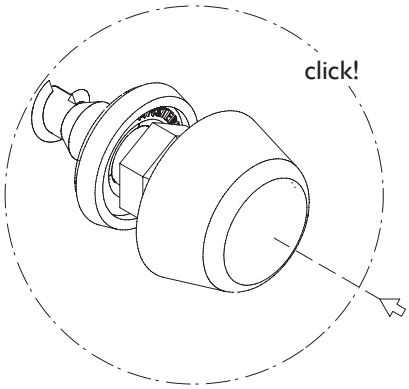

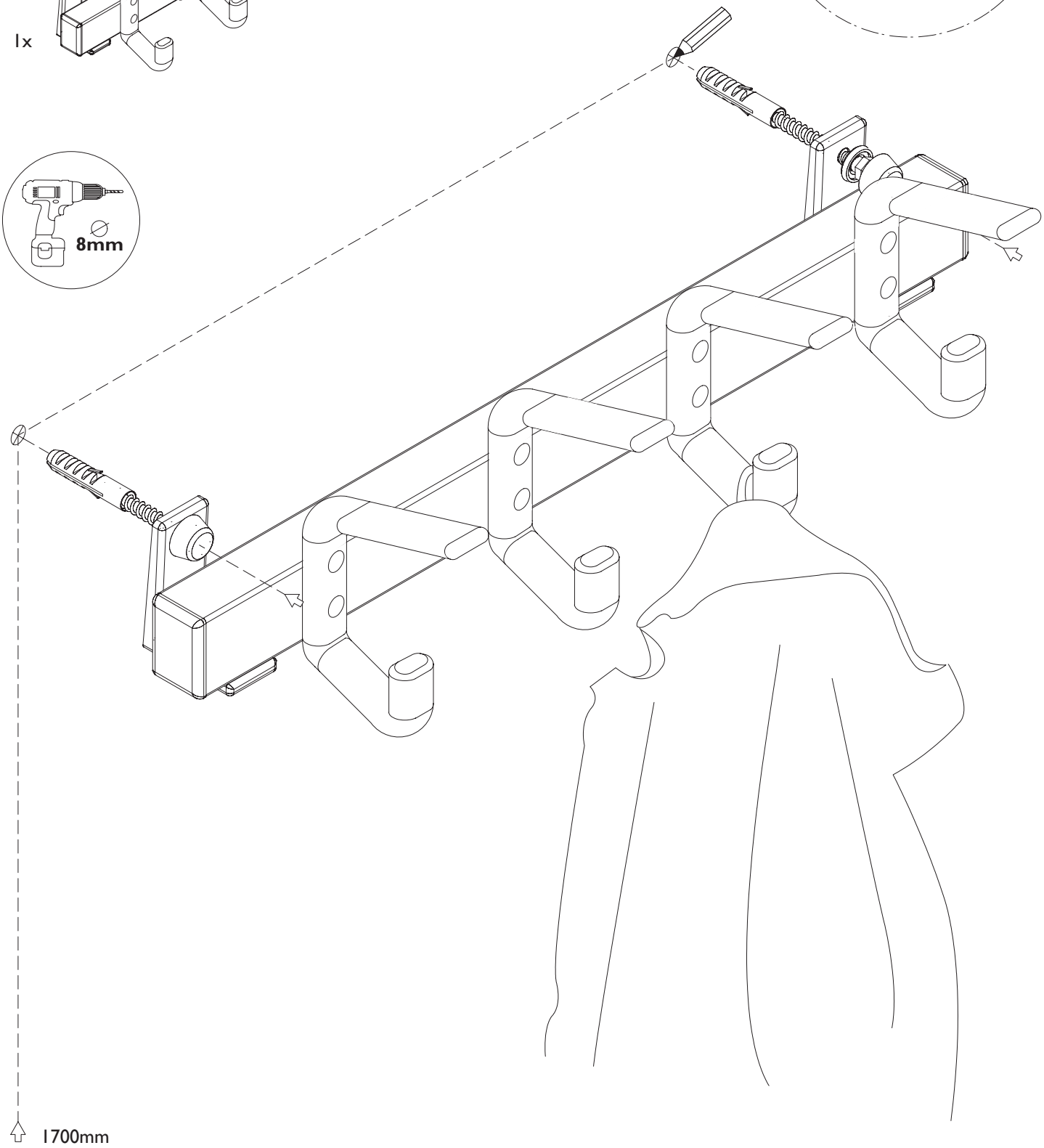

HJH40